テンションリール用ユニット／部品

本体部

寸　法　図

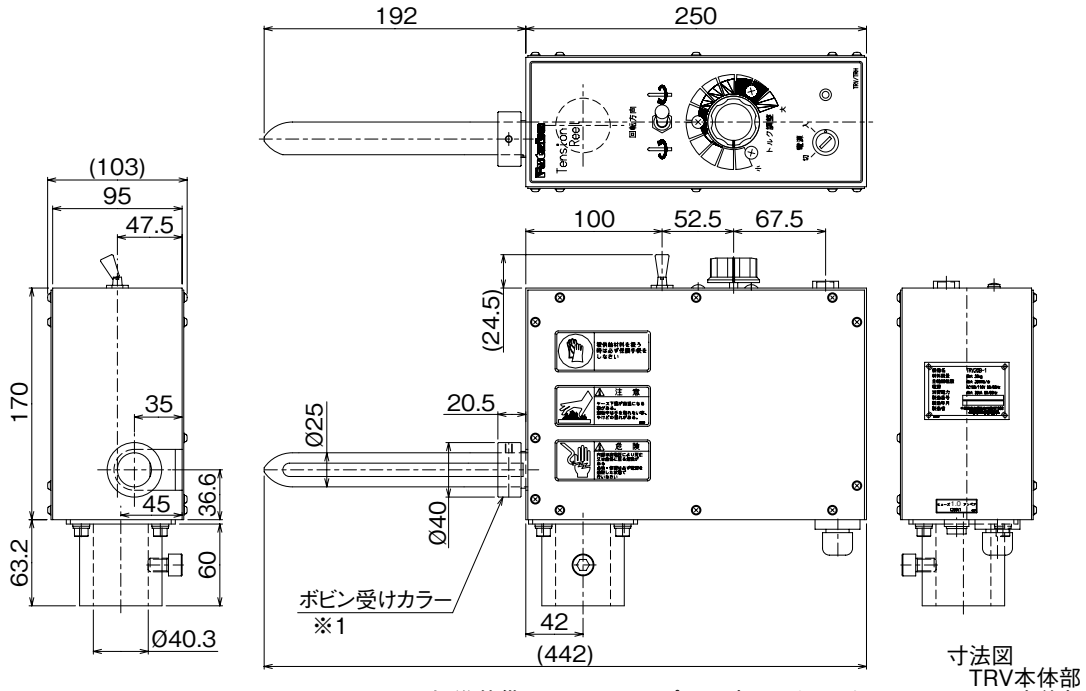

※1:TRH10Bは標準装備、TRV20Bはオプション部品となります。

寸法図
TRV本体部
TRH本体部