TRV20B-□EA□（縦形自立式）
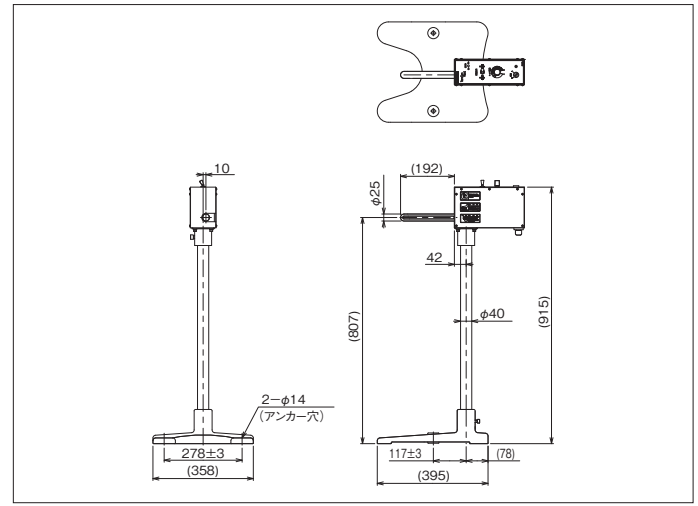
寸　法　図