記号	訂正記事	担当	日付
1			
2			
3			
4			

仕上 FINISH		面取
		C.R
処理		
熱処理		

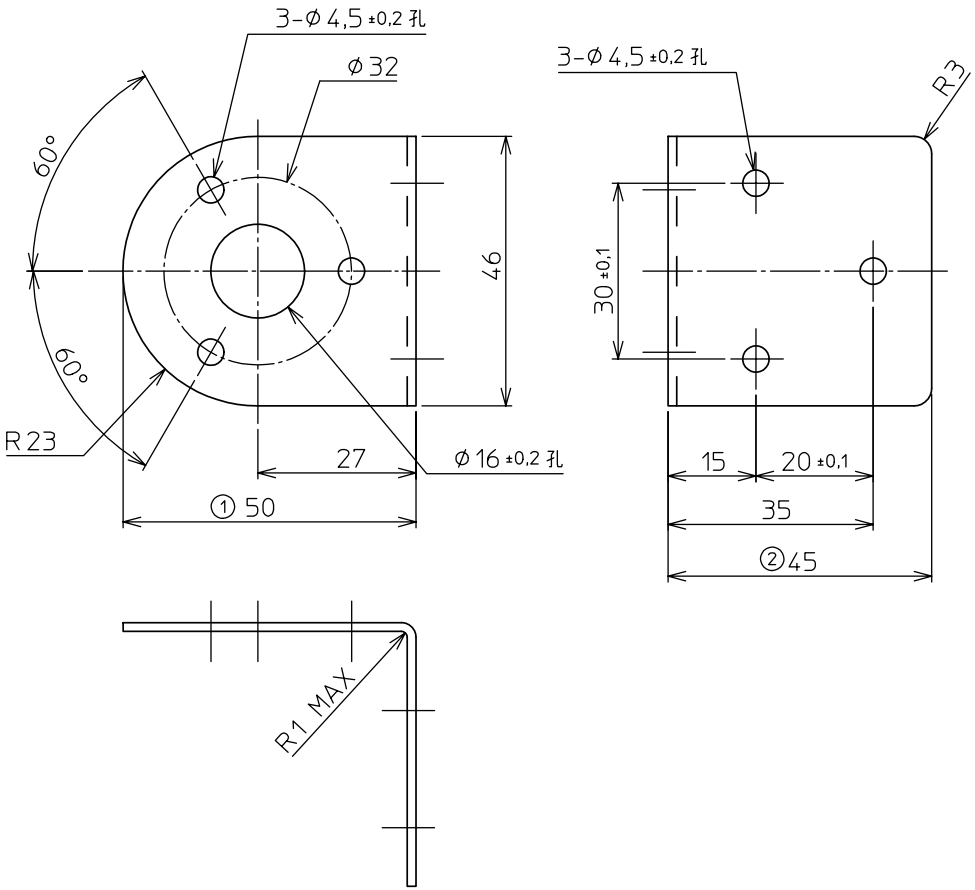

附属品（各3個/組）

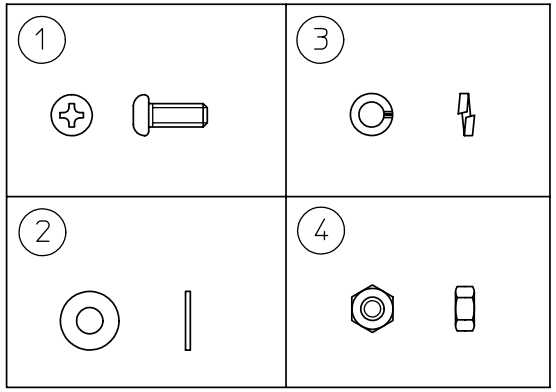

項目	コード番号	部品名	材質	個数	摘要
5	D90023	ポリブクロ 0.1X80X140		1	梱包用
4	J60044	FE ナット 4MM		3	附属品
3	J30050	スプリングワッシャー 4MM		3	附属品
2	J20050	ヒラワッシャー 4MM		3	附属品
1	J50269	ビス プラス ナベ 4X10 ISO		3	附属品

公差区分	精級 ±	中級 ±	粗級 ±
1~4	0.05	0.1	0.3
4~16	0.07	0.2	0.5
16~63	0.1	0.3	0.7
63~250	0.2	0.5	1.2
250~1000	0.3	0.8	2.0

三角法

材質	材厚	個数	尺度

設計	製図	検図	承認

双葉電子工業(株)
FUTABA CORPORATION

名称 NAME	つば付きアンテナ取付金具
日付	1995・08・07
コード番号	1M32A01901
図番 DWGNo	1M32A019