記号	訂正記事	担当	日付
1			
2			
3			
4			

仕上 FINISH		面取 C.R
処理		
熱処理		

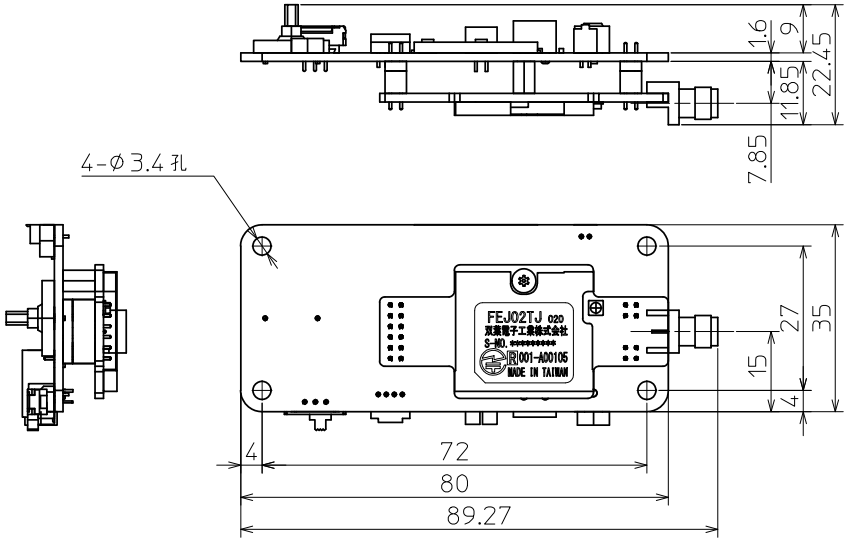

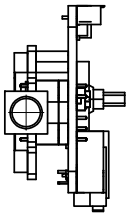

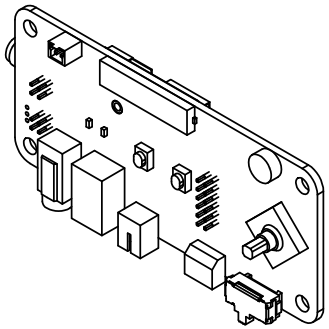

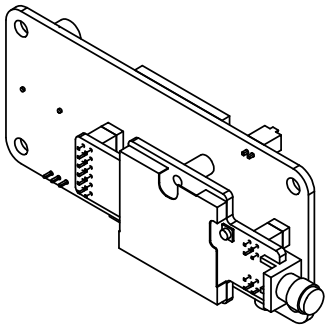

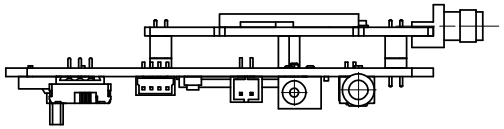

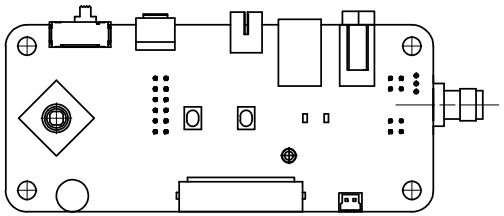

※寸法値は全て参考値とする。

項目	コード番号	部品名	材質	個数	摘要

三角法	材質	材厚	個数	尺度	名称 NAME	
					日付	2014.6.2
	設計/製図	検図	検図	承認	部品番号 PART NO	
双葉電子工業(株) Futaba					図番 DWGNo	1M71A386